Catalogo ricambi
Spare parts list
Catalogue pièces détachées
Ersatzteile Katalog
Onderdelencatalogus

RIELLO BURNERS

Bruciatore di gas • Gas burner • Brûleur à gaz • Gasbrenner • Gasbrander

RIELLO 40 GS3 COD. 3755142 TIPO / TYPE / TYP 551 T40

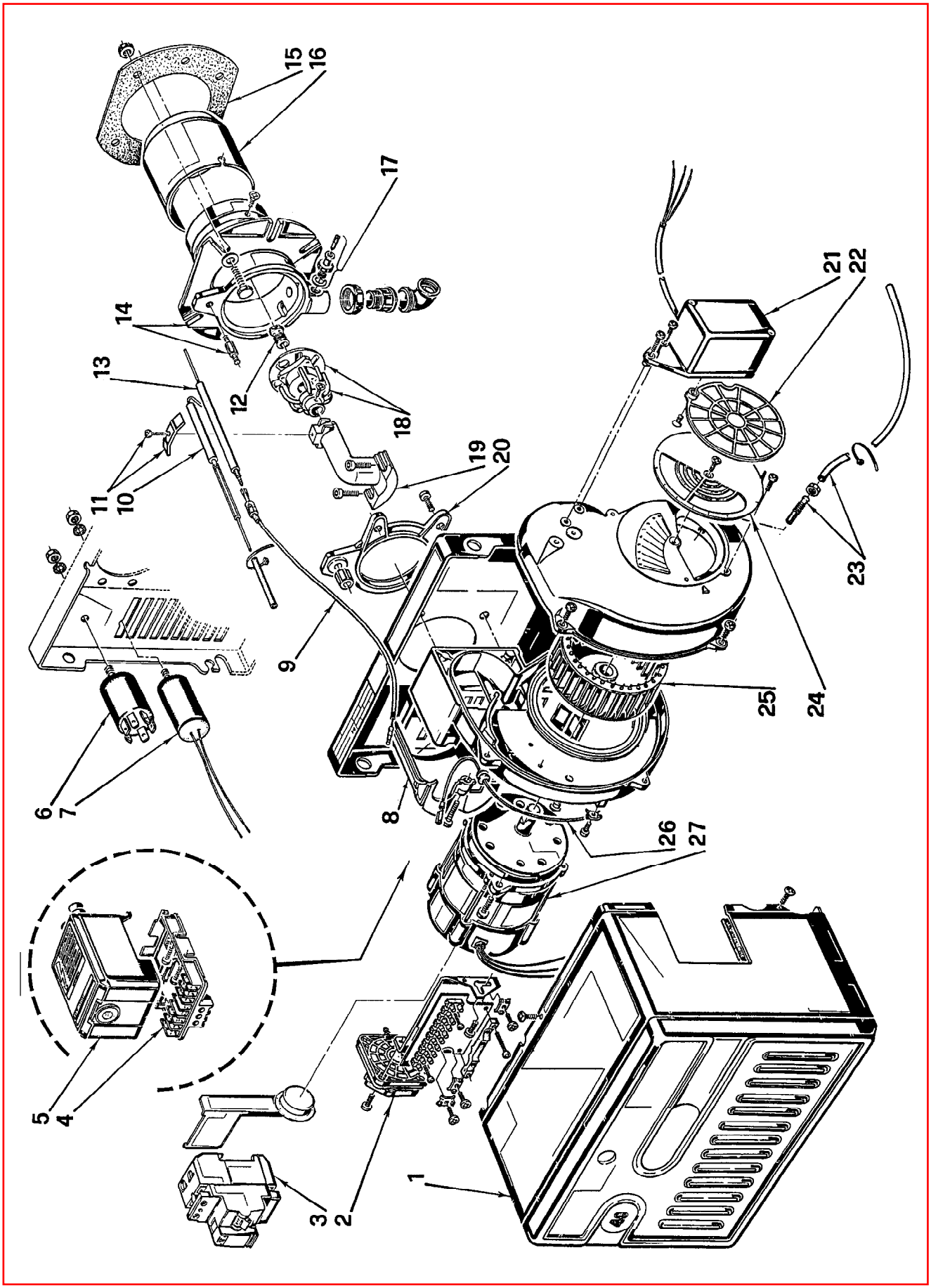

2907466 - 06/98

N.	COD.	DESCRIZIONE	DESCRIPTION	DESCRIPTION	BESCHREIBUNG	BENAMING	MATRICOLA BRUCIATORE BURNER SERIAL NUMBER MATRICULE BRULEUR BRENNER KENN-NUMMER REGISTRATIENR. BRANDER
1	**3007237**	CARENATURA	BODY	CAPOT	VERKLEIDUNG	BEDEKKING	
2	**3007423**	PRESSOSTATO	PRESSURE SWITCH	PRESSOSTAT	PRESSOSTAT	DRUKREGELAAR	
3	**3007341**	INTERRUTTORE DIFFERENZ.	GROUND FAULT INTERRUPTEUR	INTERRUPTEUR DIFFERENT.	FEHLERSTROMSCHUTZSCHALT.	VERLIESSTROOMSCHAKELAAR	
4	**3002307**	MORSETTIERA	CONTROL BOX BASE	SOCLE	STECKSOCKEL	BASIS CONTROLEDOOS	
5	**3001153**	APPARECCHIATURA 525SE/5	CONTROL BOX 525SE/5	BOITE DE CONTROLE 525SE/5	STEUERGERÄT 525SE/5	CONTROLEDOOS 525SE/5	
6	**3008452**	FILTRO	SUPPRESSOR	ANTIPARASITE	FUNK-ENSTORHILFE	ANTIPARASIET	
7	**3006686**	CONDENSATORE 2 μF	CAPACITOR 2 μF	CONDENSATEUR 2 μF	KONDENSATOR 2 μF	CONDENSATOR 2 μF	
8	**3006555**	COPERCHIO	COVER	COUVERCLE	DECKEL	DEKSEL	
9	**3008453**	COLLEGAMENTO	LEAD	CABLE DE CONNEXION	VERBINDUNG	VERBINDINGSKABEL	
10	**3006906**	ELETTRODO	ELECTRODE	ELECTRODE	ELEKTRODE	ELECTRODE	
11	**3007265**	CAVALLOTTO	U BOLT	CAVALIER	BÜGELBOLZEN	VERBINDINGSSTUK	
12	**3006701**	DIFFUSORE	GAS NOZZLE	DIFFUSEUR	GAS VERTEILER	VERDELER	
13	**3006907**	SONDA	PROBE	SONDE	FÜHLER	SONDE	
14	**3006904**	MANICOTTO	MANIFOLD	MANCHON	GASANSCHLUSS	MOF	
15	**3005787**	SCHERMO	GASKET	JOINT	DICHTUNG	DICHTING	
16	**3006394**	IMBUTO FIAMMA	END CONE	EMBOUT GUEULARD	FLAMMENROHR	BRANDERKOPRING	
17	**3005447**	GRUPPO MISURAZIONE	TEST POINT	PRISE DE PRESSION	MESSNIPPEL	METING GROEP	
18	**3006698**	DISTRIBUTORE - ELICA	DISTRIBUTOR-DIFFUSER DISC	DISTRIBUTEUR VIS	VERTEILER-STAUSCHEIBE	VERDELER VLAMHOUDER	
19	**3006905**	GOMITO	ELBOW	COUDE	SCHLITTEN	ELLEBOOG	
20	**3006903**	COLLARE	COLLAR	COLLIER	INNERER FLANSCH	TEGENFLENS	
21	**3006898**	APRISERRANDA	AIR DAMPER OPENER	OUVRE - VOLET AIR	LUFTKLAPPENÖFFNER	LUCHTKLEP - OPENER	
22	**3006929**	SERRANDA	AIR DAMPER	VOLET AIR	LUFTKLAPPE	LUCHTKLEP	
23	**3006933**	RACCORDO E TUBETTO	CONNECTOR AND TUBE	MAMELON ET TUYAU	NIPPEL UND RÖHRCHEN	NIPPEL MET DRUKLEIDING	
24	**3007204**	SERRANDA	AIR DAMPER	VOLET AIR	LUFTKLAPPE	LUCHTKLEP	
25	**3005708**	GIRANTE	FAN	VENTILATEUR	GEBLÄSERAD	VENTILATOR	
26	**3007321**	COLLEGAMENTO	LEAD	CABLE DE CONNEXION	VERBINDUNG	VERBINDINGSKABEL	
27	**3008451**	MOTORE	MOTOR	MOTEUR	MOTOR	MOTOR	