Catalogo ricambi
Spare parts list
Catalogue pièces détachées
Ersatzteile Katalog
Onderdelencatalogus

RIELLO BURNERS

Bruciatore di gas • Gas burner • Brûleur gaz • Gas-Gebläsebrenner • Gasbrander

RIELLO 40 GS5 COD. 3755242 TIPO / TYPE / TYP 552 T40

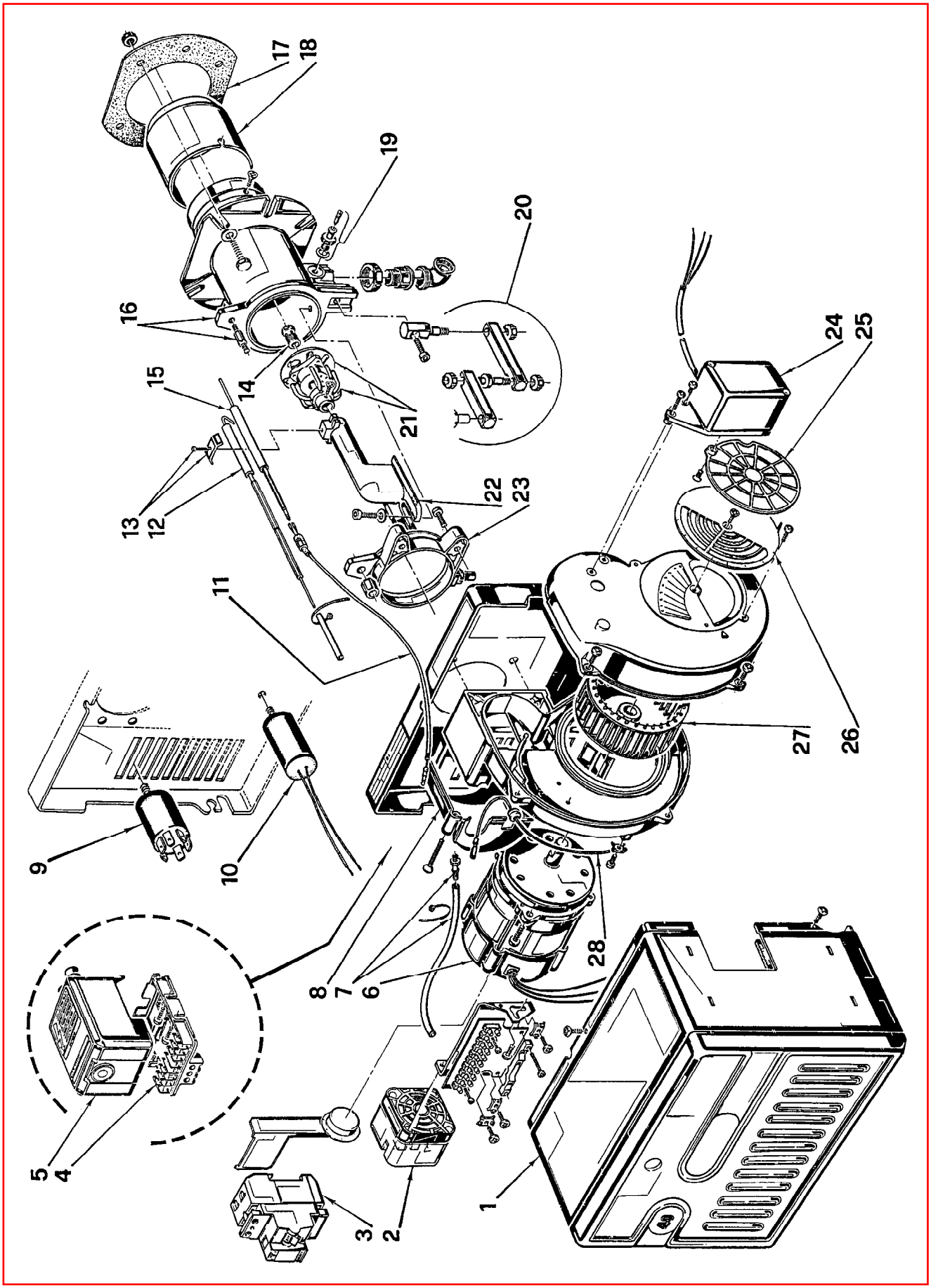

2907469 (0)

N.	COD.	DESCRIZIONE	DESCRIPTION	DESCRIPTION	BESCHREIBUNG	BENAMING	MATRICOLA BRUCIATORE BURNER SERIAL NUMBER MATRICULE BRULEUR BRENNER KENN-NUMMER REGISTRATIENR. BRANDER
1	**3007238**	CARENATURA	BODY	CAPOT	VERKLEIDUNG	BEDEKKING	
2	**3007423**	PRESSOSTATO	PRESSURE SWITCH	PRESSOSTAT	PRESSOSTAT	DRUKREGELAAR	
3	**3007341**	INTERRUTTORE DIFFERENZ.	GROUND FAULT INTERRUPTEUR	INTERRUPTEUR DIFFERENT.	FEHLERSTROMSCHUTZSCHALT.	VERLIESSTROOMSCHAKELAAR	
4	**3002307**	MORSETTIERA	CONTROL BOX BASE	SOCLE	STECKSOCKEL	BASIS CONTROLEDOOS	
5	**3001149**	APPARECCHIATURA 525SE/3	CONTROL BOX 525SE/3	BOITE DE CONTROLE 525SE/3	STEUERGERÄT 525SE/3	CONTROLEDOOS 525SE/3	
6	**3008451**	MOTORE	MOTOR	MOTEUR	MOTOR	MOTOR	
7	**3006605**	RACCORDO E TUBETTO	CONNECTOR AND TUBE	MAMELON ET TUYAU	NIPPEL UND RÖHRCHEN	NIPPEL MET DRUKLEIDING	
8	**3007267**	COPERCHIO	COVER	COUVERCLE	DECKEL	DEKSEL	
9	**3008452**	FILTRO	SUPPRESSOR	ANTIPARASITE	FUNK-ENSTORHILFE	ANTIPARASIET	
10	**3006686**	CONDENSATORE 2 µF	CAPACITOR 2 µF	CONDENSATEUR 2 µF	KONDENSATOR 2 µF	CONDENSATOR 2 µF	
11	**3008453**	COLLEGAMENTO	LEAD	CABLE DE CONNEXION	VERBINDUNG	VERBINDINGSKABEL	
12	**3006704**	ELETTRODO	ELECTRODE	ELECTRODE	ELEKTRODE	ELECTRODE	
13	**3007265**	CAVALLOTTO	U BOLT	CAVALIER	BÜGELBOLZEN	VERBINDINGSSTUK	
14	**3006900**	DIFFUSORE	GAS NOZZLE	DIFFUSEUR	GAS VERTEILER	VERDELER	
15	**3006707**	SONDA	PROBE	SONDE	FÜHLER	SONDE	
16	**3006690**	MANICOTTO	MANIFOLD	MANCHON	GASANSCHLUSS	MOF	
17	**3005787**	SCHERMO	GASKET	JOINT	DICHTUNG	DICHTING	
18	**3006394**	IMBUTO FIAMMA	END CONE	EMBOUT GUEULARD	FLAMMENROHR	BRANDERKOPRING	
19	**3005447**	GRUPPO MISURAZIONE	TEST POINT	PRISE DE PRESSION	MESSNIPPEL	METING GROEP	
20	**3000870**	GRUPPO CERNIERA	HINGE UNIT	GROUPE CHARNIERE	SCHARNIEREINHEIT	SCHARNIER	
21	**3006899**	DISTRIBUTORE - ELICA	DISTRIBUTOR-DIFFUSER DISC	DISTRIBUTEUR VIS	VERTEILER-STAUSCHEIBE	VERDELER VLAMHOUDER	
22	**3006695**	GOMITO	ELBOW	COUDE	SCHLITTEN	ELLEBOOG	
23	**3006687**	COLLARE	COLLAR	COLLIER	INNERER FLANSCH	TEGENFLENS	
24	**3006898**	APRISERRANDA	AIR DAMPER OPENER	OUVRE - VOLET AIR	LUFTKLAPPENÖFFNER	LUCHTKLEP - OPENER	
25	**3006929**	SERRANDA	AIR DAMPER	VOLET AIR	LUFTKLAPPE	LUCHTKLEP	
26	**3007204**	SERRANDA	AIR DAMPER	VOLET AIR	LUFTKLAPPE	LUCHTKLEP	
27	**3005708**	GIRANTE	FAN	VENTILATEUR	GEBLÄSERAD	VENTILATOR	
28	**3007321**	COLLEGAMENTO	LEAD	CABLE DE CONNEXION	VERBINDUNG	VERBINDINGSKABEL	